

01 PLANTA BAIXA
esc: 1:10

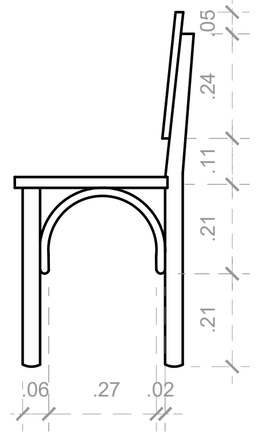

02 VISTA LATERAL
esc: 1:10

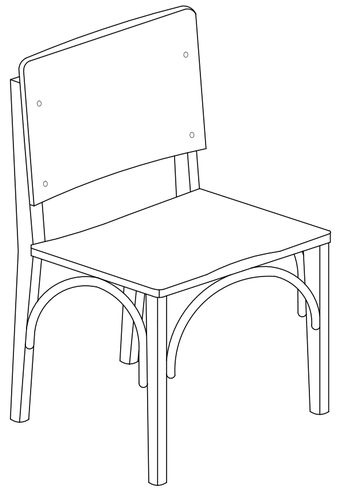

05 ISOMETRIA
esc: 1:10

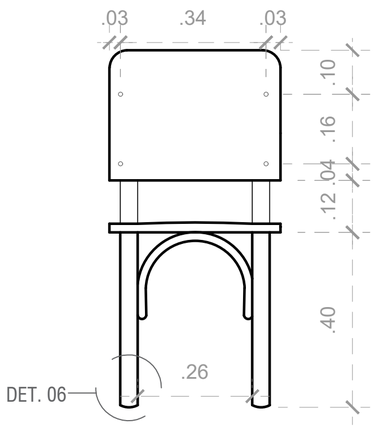

03 VISTA FRONTAL
esc: 1:10

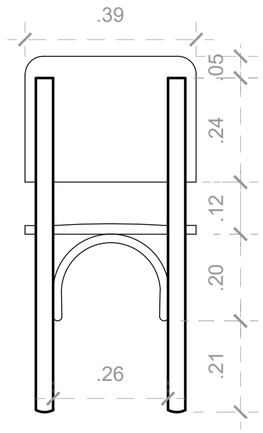

04 VISTA TRASEIRA
esc: 1:10

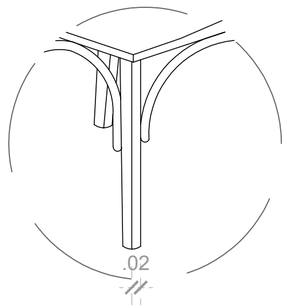

06 DET. PÉS
esc: 1:10



CADEIRA DE MADEIRA SEM BRAÇOS, COM ENCOSTO EM COMPENSADO FOLHEADO EM PADRÃO SUCUPIRA, ASEENTO EM FORMATO ANATÔMICO, PÉS TORNEADOS E TRAVAMENTOS LATERAIS CURVADOS

DIMENSÕES: 0,82 x 0,37 x 0,40 M

MATERIAL: MADEIRA TORNEADA E FERRAGENS

LEVANTAMENTO DE MOBILIÁRIO DO PALÁCIO GUSTAVO CAPANEMA

CONTEÚDO
PROJETO EXECUTIVO DA CADEIRA DE MADEIRA TIPO 9 - PGC - CA - 7

PROJETO 914BRZ1157 EDUCAÇÃO DE QUALIDADE NO BRASIL: POR UMA EDUCAÇÃO INCLUSIVA, EQUITATIVA E DE QUALIDADE, COM OPORTUNIDADES DE APRENDIZAGEM PARA TODOS.

CONTRATO UNESCO SA-129/2025

AUTOR: YRVIN DUARTE

DATA
13/04/2025

ESCALA
INDICADO

FOLHA
13/50